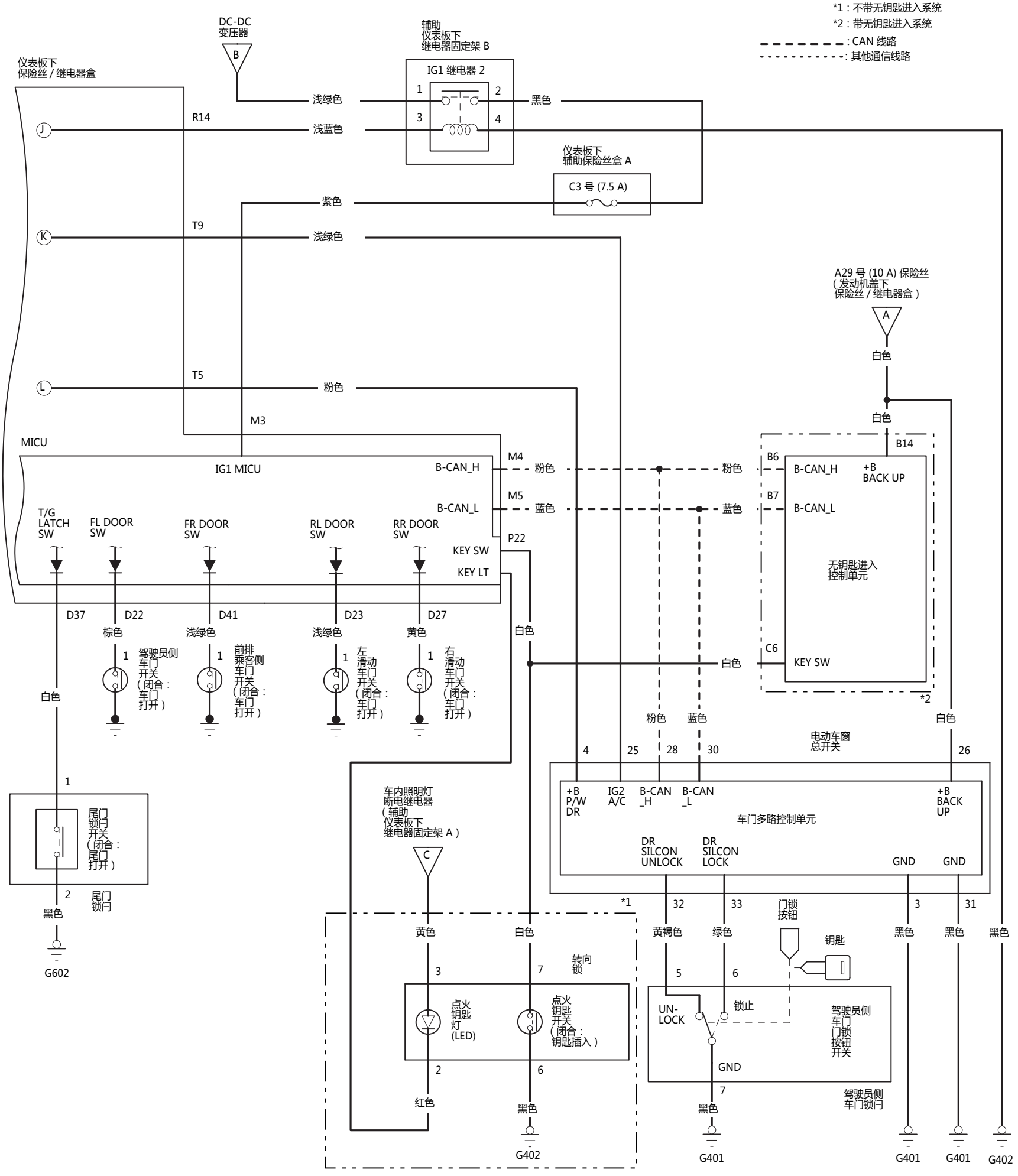
*1：不带无钥匙进入系统
*2：带无钥匙进入系统
: CAN 线路
: 其他通信线路
DC-DC
变压器
B
辅助
仪表板下
继电器固定架 B
IG1 继电器 2
1
2
3
4
浅绿色
黑色
浅蓝色
仪表板下
保险丝 / 继电器盒
J
R14
仪表板下
辅助保险丝盒 A
C3 号 (7.5 A)
紫色
K
T9
浅绿色
A29 号 (10 A) 保险丝
(发动机盖下
保险丝 / 继电器盒)
A
白色
白色
L
T5
粉色
M3
MICU
IG1 MICU
B-CAN_H
M4
粉色
粉色
B14
B6
B-CAN_H
+B
BACK UP
B-CAN_L
M5
蓝色
蓝色
B7
B-CAN_L
T/G
LATCH
SW
FL DOOR
SW
FR DOOR
SW
RL DOOR
SW
RR DOOR
SW
KEY SW
P22
KEY LT
无钥匙进入
控制单元
D37
D22
D41
D23
D27
棕色
浅绿色
浅绿色
黄色
白色
C6
KEY SW
白色
*2
白色
粉色
蓝色
白色
电动车窗
总开关
4
25
28
30
26
1
驾驶员侧
车门
开关
(闭合：
车门
打开)
1
前排
乘客侧
车门
开关
(闭合：
车门
打开)
1
左
滑动
车门
开关
(闭合：
车门
打开)
1
右
滑动
车门
开关
(闭合：
车门
打开)
+B
P/W
DR
IG2
A/C
B-CAN
_H
B-CAN
_L
+B
BACK
UP
车门多路控制单元
DR
SILCON
UNLOCK
DR
SILCON
LOCK
GND
GND
1
尾门
锁闩
开关
(闭合：
尾门
打开)
2
尾门
锁闩
黑色
G602
车内照明灯
断电继电器
(辅助
仪表板下
继电器固定架 A)
C
*1
32
33
3
31
黄色
白色
黄褐色
绿色
门锁
按钮
钥匙
黑色
黑色
黑色
3
7
转向
锁
5
6
点火
钥匙
灯
(LED)
点火
钥匙
开关
(闭合：
钥匙插入)
UN-
LOCK
锁止
驾驶员侧
车门
门锁
按钮
开关
2
6
GND
7
红色
黑色
黑色
驾驶员侧
车门锁闩
G402
G401
G401
G401
G402